RYSUNKI TECHNICZNE

Seya 10 XL

wariant lewy

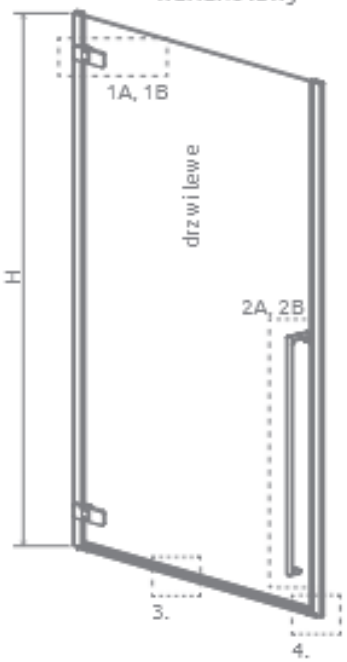

Seya 10, Seya 8

wariant prawy

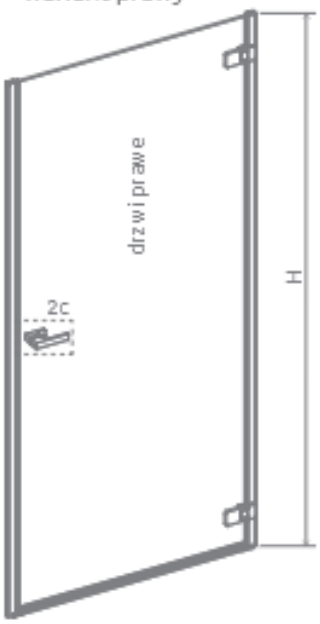

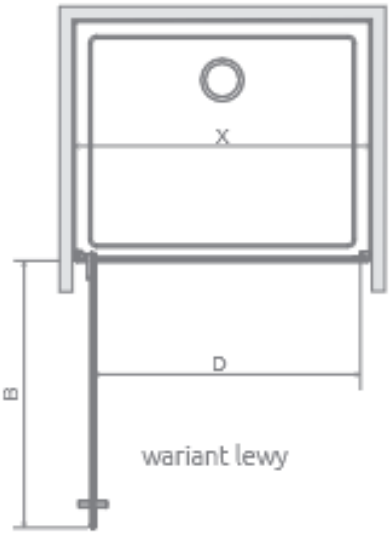

wariant lewy

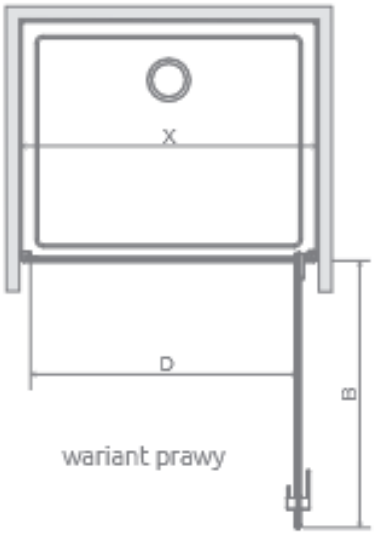

wariant prawy

1A

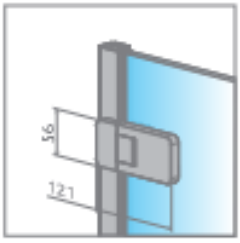

1B

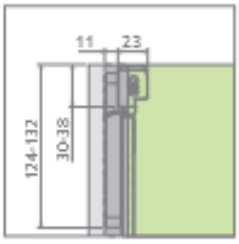

2A – Seya 10 XL

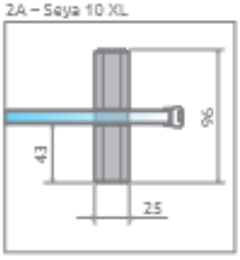

2B – Seya 10 XL

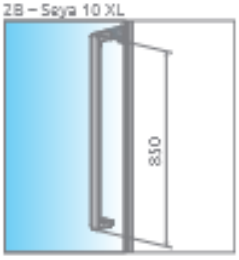

2C – Seya 10, Seya 8

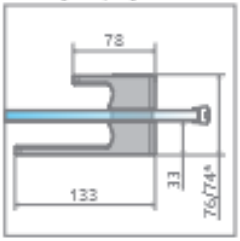

3.



4.

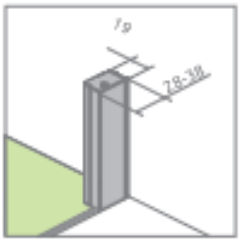

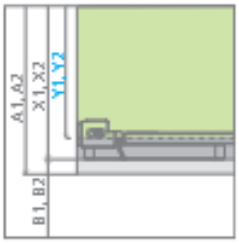

* Seya 8

Model	X	B	D	H	H
				Seya 10/8	Seya 10 XL
DWJ I 70	690-708	600	600	2000	2200
DWJ I 80	790-808	700	700	2000	2200
DWJ I 90	890-908	800	800	2000	2200
DWJ I 100	990-1008	900	900	2000	2200

Radaway SEYA 10 XL DWJ I

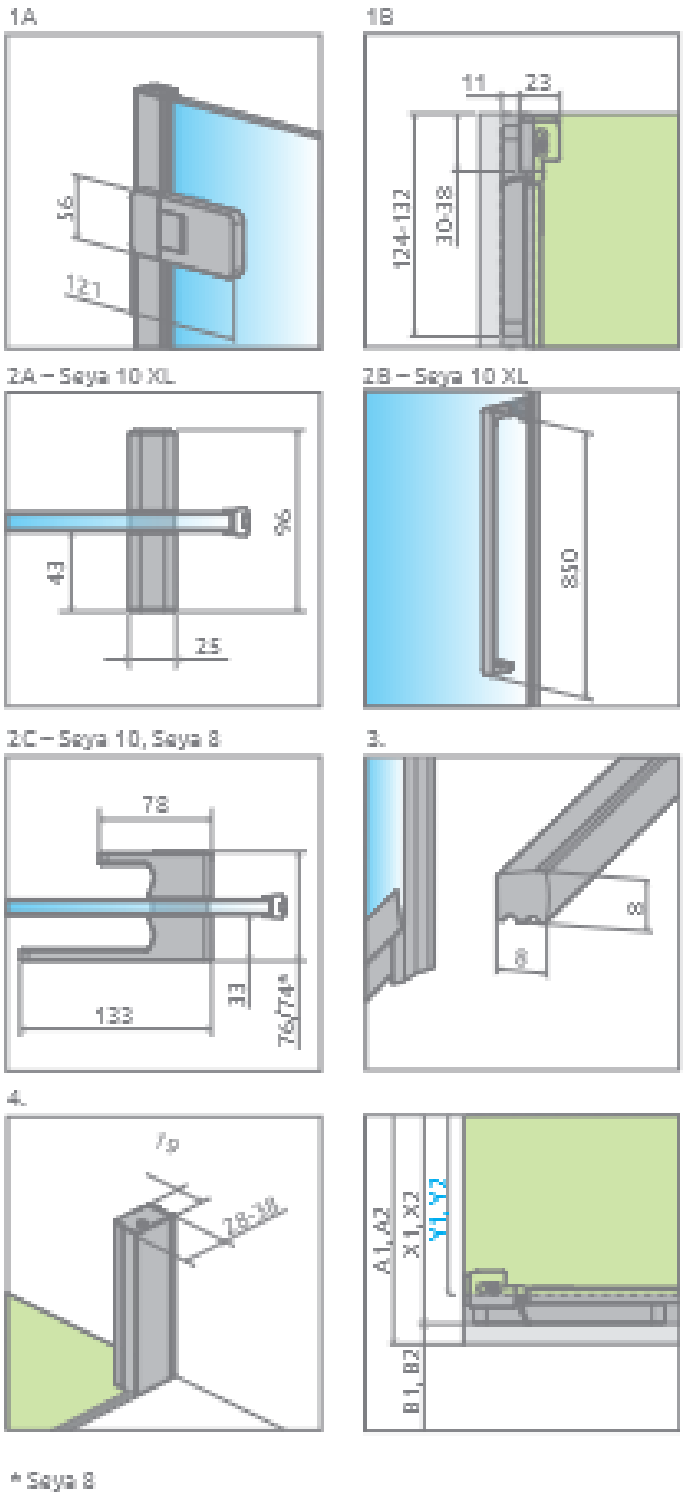

* Seya 8

Tabela wymiarowa [mm]

Model	X	B	D	H Seya 10/8	H Seya 10 XL
DWJ I 70	690-708	600	600	2000	2200
DWJ I 80	790-808	700	700	2000	2200
DWJ I 90	890-908	800	800	2000	2200
DWJ I 100	990-1008	900	900	2000	2200