Powiększenie rysunków i detali

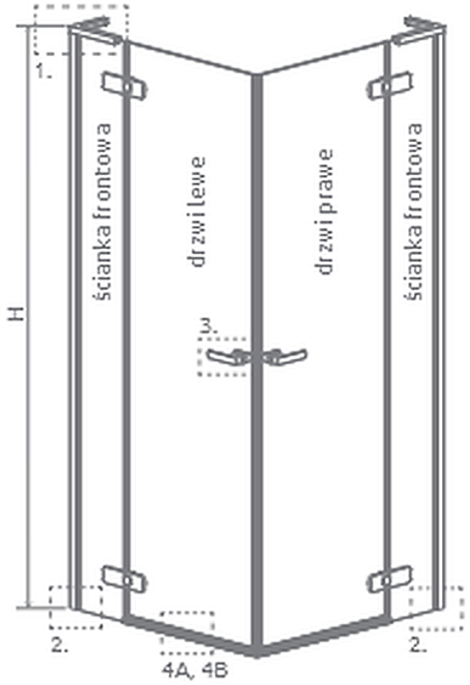

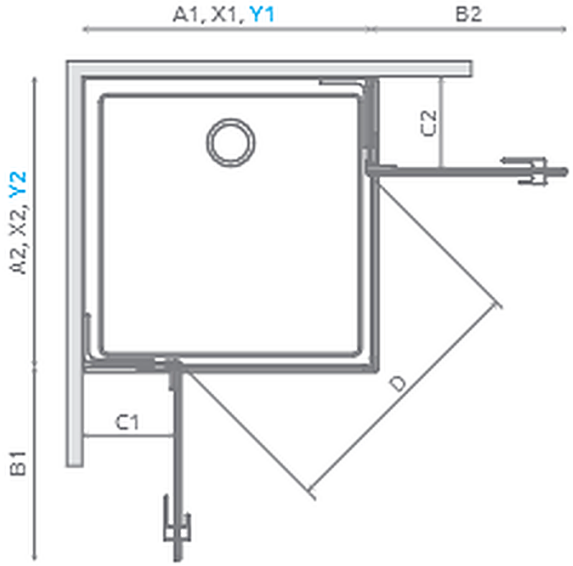

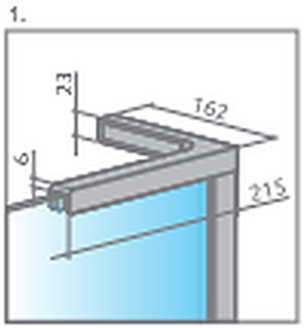

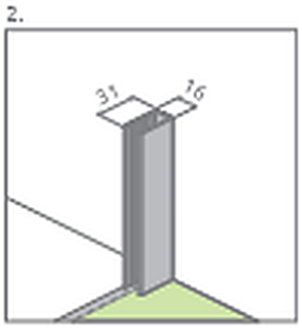

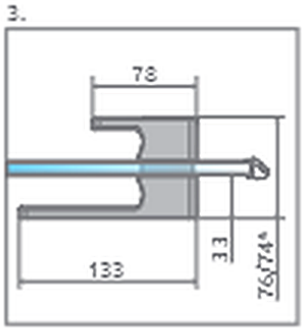

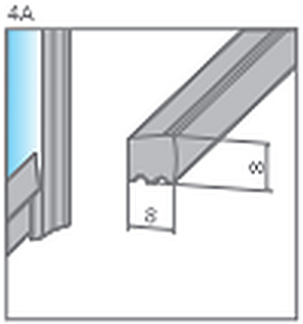

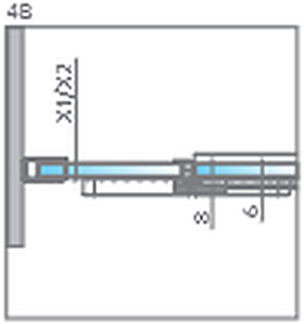

* Seria 8

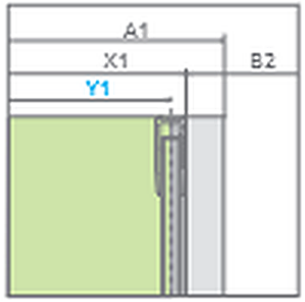



SL KDD II - tabela wymiarów (mm)

Model	Drzwi + ścianka	A1/A2	X1/X2	Y1/Y2 Seya 10	Y1/Y2 Seya 8	B1/B2	C1/C2 Seya 10	C1/C2 Seya 8	H
SL KDD II 80 L/R	D50 + S30	800	775-790	767-782	768-783	493	277-292	279-294	2006
SL KDD II 90 L/R	D50 + S40	900	875-890	867-882	868-883	493	377-392	379-394	2006
SL KDD II 90 L/R	D60 + S30	900	875-890	867-882	868-883	593	277-292	279-294	2006
SL KDD II 100 L/R	D60 + S40	1000	975-990	967-982	968-983	593	377-392	379-394	2006

Seya 10 / Seya 8

Drzwi L × drzwi R	D
D50L × D50R	670
D50L × D60R	744
D60L × D50R	744
D60L × D60R	811