RYSUNKI TECHNICZNE

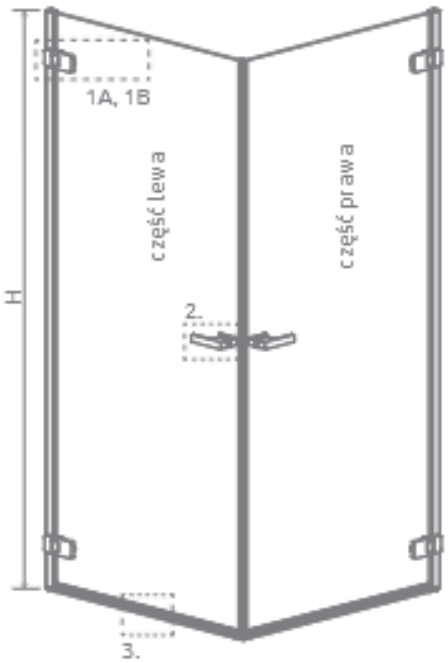

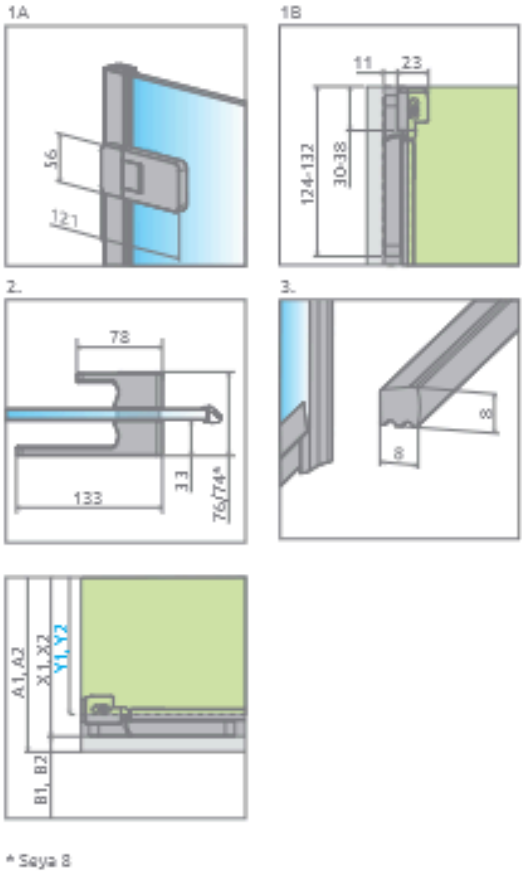

* Seya 8

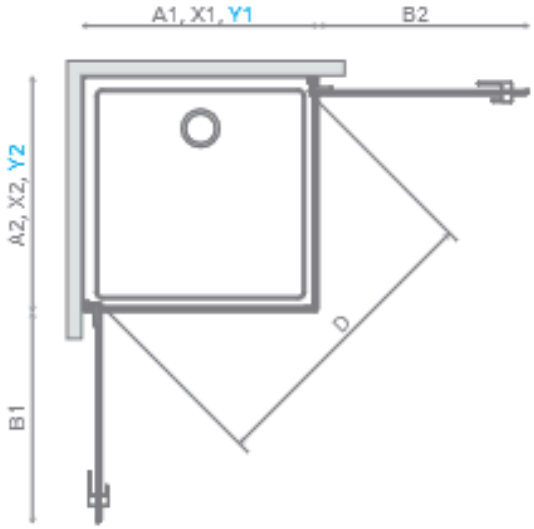

Model	A1	A2	X1	X2	Y1	Y2	Seya 10			Seya 8			H
							B1	B2	D	B1	B2	D	
KDD I 80L×80R	800	800	789-797	789-797	**771-779**	**771-779**	710	710	992	711	711	993	2000
KDD I 80L×90R	800	900	789-797	889-897	**771-779**	**871-879**	710	810	1065	711	811	1066	2000
KDD I 80L×100R	800	1000	789-797	989-997	**771-779**	**971-979**	710	910	1142	711	911	1144	2000
KDD I 90L×80R	900	800	889-897	789-797	**871-879**	**771-779**	810	710	1065	811	711	1066	2000
KDD I 90L×90R	900	900	889-897	889-897	**871-879**	**871-879**	810	810	1133	811	811	1135	2000
KDD I 90L×100R	900	1000	889-897	989-997	**871-879**	**971-979**	810	910	1206	811	911	1208	2000
KDD I 100L×80R	1000	800	989-997	789-797	**971-979**	**771-779**	910	710	1142	911	711	1144	2000
KDD I 100L×90R	1000	900	989-997	889-897	**971-979**	**871-879**	910	810	1206	911	811	1208	2000
KDD I 100L×100R	1000	1000	989-997	989-997	**971-979**	**971-979**	910	910	1275	911	911	1276	2000